Eldomed s.r.o.

UŽIVATELSKÝ MANUÁL

4kolové chodítko s brzdami a sedákem

Kód produktu: DEFENDER

1. Charakteristika

4kolové chodítko je vyrobeno z příčně vyztuženého hliníkového rámu. Je vybaveno sedákem, opěradlem, brzdami s parkovací funkcí, předními 8" otočnými koly s aretací a zadními 8" koly. Pevné rukojeti zajišťují správnou stabilizaci a pohodlí při používání. Výšku chodítka lze přizpůsobit potřebám uživatele. Ve složeném stavu zabírá chodítko málo místa, takže se snadno skladuje a přepravuje.

Části chodítka:

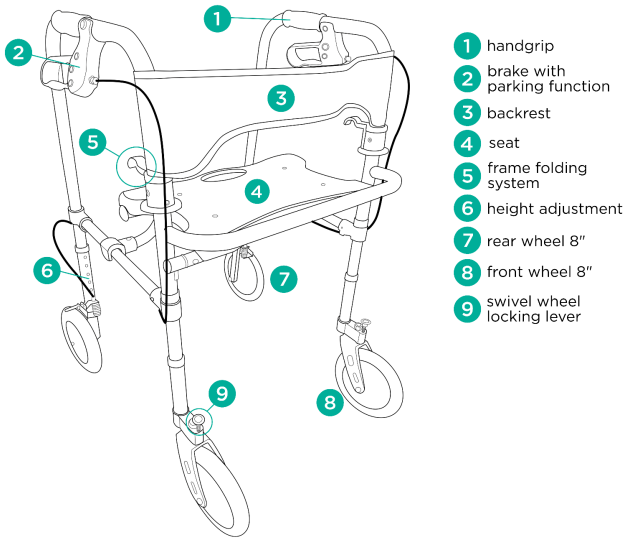

1. rukojeť
2. brzda s parkovací funkcí
3. opěradlo
4. sedák
5. mechanismus skládání rámu
6. nastavení výšky
7. zadní kolo 8"
8. přední otočné kolo 8"
9. aretační páka otočného kola

2. Použití

4kolové chodítko je podpůrná pomůcka určená pro osoby se sníženou pohyblivostí, které potřebují stabilní oporu a jištění při chůzi. Doporučuje se také seniorům jako pomoc při udržování rovnováhy, ke zlepšení komfortu chůze a k zajištění bezpečnosti před pádem. Používání chodítka má rovněž pozitivní vliv na návrat k aktivitě u osob s onemocněním dolních končetin a s potížemi s chůzí nebo vertikalizací.

3. Montáž a použití

ROZLOŽENÍ A SLOŽENÍ CHODÍTKA

- Chodítko rozložíte tak, že roztáhnete boční části do maximální polohy, dokud se rukojeti nezajistí (charakteristické cvaknutí).
- Chodítko složíte tak, že zvednete nahoru mechanismus skládání umístěný na bočním rámu a složíte ramena dovnitř.

NASTAVENÍ VÝŠKY

- Výšku nastavte tak, aby uživatel opřený o rukojeti stál co nejvzpřímeněji, jak mu to dovoluje zdravotní stav, s rameny v klidové poloze a mírně pokrčenými lokty. Nedoporučuje se viset na chodítku celou vahou těla.
- Pro nastavení výšky nohy stiskněte kovový kolík, zvolte vhodnou výšku a polohu zajistěte. Nohy se nastavují po krocích po 2,5 cm.

POZOR! Výška musí být na všech nohou nastavena na stejnou úroveň.

FUNKCE BRZD

- Pro zastavení chodítka zatáhněte za rukojeť brzdy směrem nahoru a držte ji.
- Při zastavení nebo při použití sedáku zajistěte parkovací brzdu zatažením rukojeti brzdy směrem dolů.
- Pro uvolnění parkovací brzdy zatáhněte její rukojeť směrem nahoru.

FUNKCE SEDÁKU

- Chodítko je vybaveno sedákem o šířce 48 cm.
- Pro sklopení sedáku do pracovní polohy uchopte rukojeť na sedáku a zatáhněte ji nahoru.

ZAJIŠTĚNÍ OTOČNÝCH KOL

- Přední otočná kola lze zajistit pro jízdu přímo vpřed.
- Pro zajištění kola zvedněte páku aretace kola nahoru a otočte ji do strany (obrázek 1), poté páku uvolněte. Ujistěte se, že obě kola směřují přímo vpřed. Správné zajištění je signalizováno charakteristickým cvaknutím. Postup zopakujte u druhého kola.
- Pro odjištění páku zvedněte a otočte zpět do původní polohy (obrázek 1).

POZOR! Před jízdou se ujistěte, že jsou obě kola zajištěná, nebo obě odjištěná.

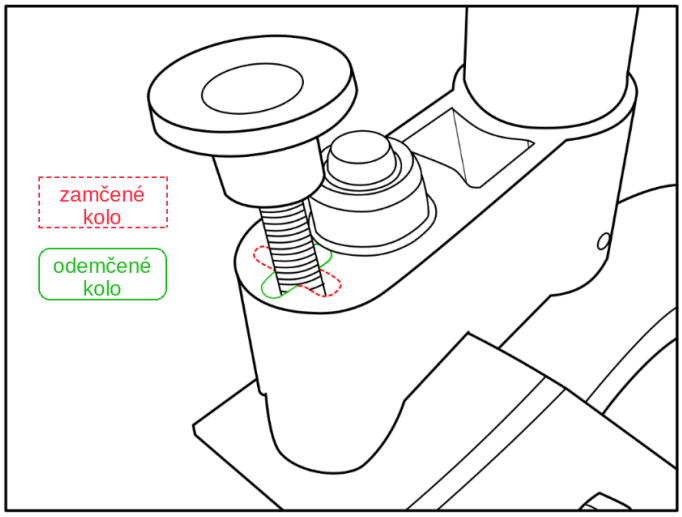

Obrázek 1

4. Technické údaje

Celková šířka	67 cm
Vnitřní šířka	49 cm
Celková hloubka	64 cm
Rozměry sedáku	48 × 29 cm
Nastavení výšky	90–101 cm
Hmotnost	7,80 kg
Maximální zatížení	136 kg

5. Upozornění a doporučení

Společnost Timago International Group nenese odpovědnost za nesprávné používání chodítka, nedodržení bezpečnostních zásad ani za používání v rozporu s určením.

6. Údržba

- Rám chodítka čistěte vlhkým hadříkem s vodou a jemným čisticím prostředkem. Důkladně osušte.
- K čištění nepoužívejte: ostré leštící přípravky, silné čisticí prostředky, abrazivní prostředky, bělidla, benzín ani jakákoli rozpouštědla (hrozí poškození rámu, viditelné vady a v důsledku toho ztráta záručních práv).
- Pravidelně odstraňujte nečistoty z pohyblivých částí chodítka (panty, upínací šrouby, aretace).

7. Podmínky skladování a přepravy

Výrobek nevystavujte přímému působení slunečního záření, vody a vlhkosti.

8. Záruka

Na všechny výrobky distribuované naší společností se vztahuje záruka, jejíž podmínky jsou popsány v záručním listu. Obraťte se prosím na prodejce, u kterého jste výrobek zakoupili. Pro účely záruky si uschovejte doklad o koupi (účtenku nebo fakturu).

9. Symboly

	Referenční číslo		Výrobce
	Číslo šarže		Datum výroby
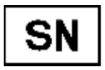	Sériové číslo		Zdravotnický prostředek
	Pozor		Seznamte se s návodem
	Výrobce provedl posouzení shody se základními požadavky na zdravotnické prostředky.		

Kompletní nabídka je dostupná u našich distributorů. Další informace na **www.timago.com**. Děkujeme za volbu produktů Timago!

Distributor: Eldomed s.r.o.

Výrobce: Timago International Group Ossowski Sp. k., ul. Karpacka 24/12, 43-316 Bielsko-Biała, Polsko · T.: +48 33 499 50 00 · F.: +48 33 499 50 11 · E.: info@timago.com